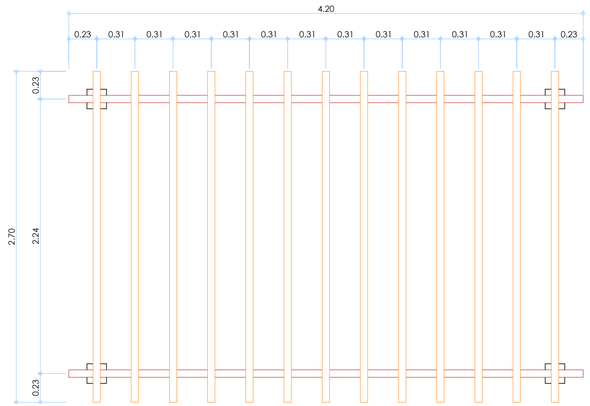

PLANTA BAIXA - PERGOLADO

Escala:1:25
Cotas em (m)

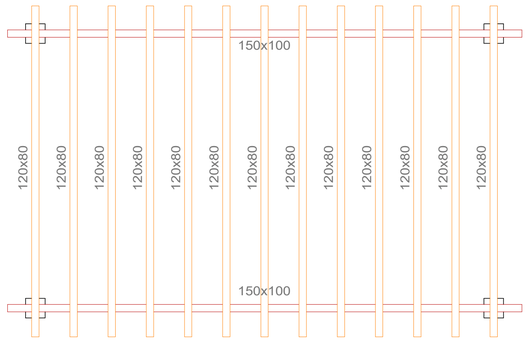

PLANTA DE PERFIS - PERGOLADO

Escala:1:25
Cotas em (m)

TABELA DE FIXAÇÃO		
TIPO	**SÉRIE**	**QUANTIDADE**
PERGOLADO RETANGULAR		
BARRA ROSQUEADA	Ø6.3	0,8m
PREGOS	22x48	26un

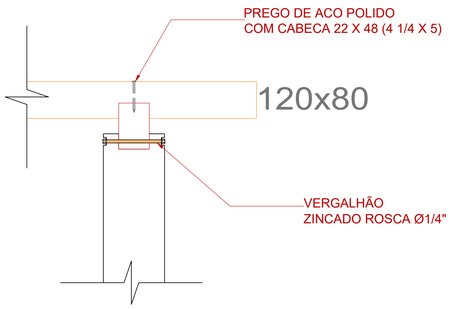

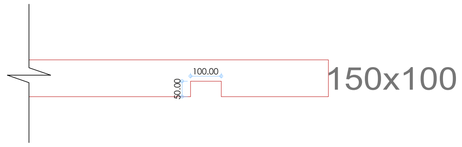

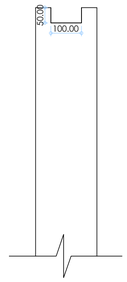

TABELA DE RESUMO					
TIPO	**SÉRIE**	**ÁREA SECÇÃO(m²)**	**COMPRIMENTO TOTAL(m)**	**VOLUME TOTAL (m³)**	**ÁREA PINTURA (m²)**
TABELA DE RESUMO - PERGOLADO					
PILAR MADEIRA	PILAR 16x16cm	0,0256	13,2	0,33792	8,448
TERÇA MADEIRA	150x100	0,015	8,4	0,126	4,2
TERÇA MADEIRA	120x80	0,0096	35,1	0,33696	14,04
	TOTAL		**56,7**	**0,80088**	**26,688**

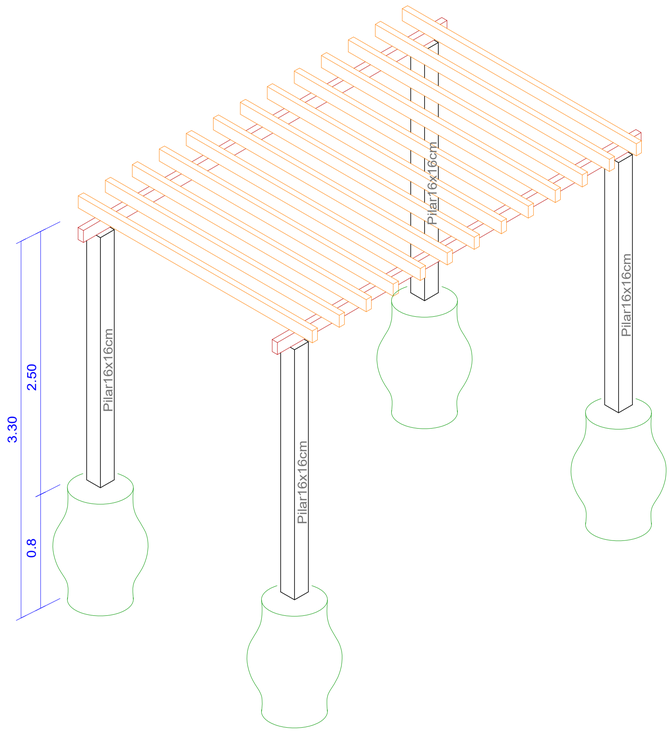

VISTA ISOMÉTRICA - PERGOLADO RETANGULAR

Escala:1:25
Cotas em (m)

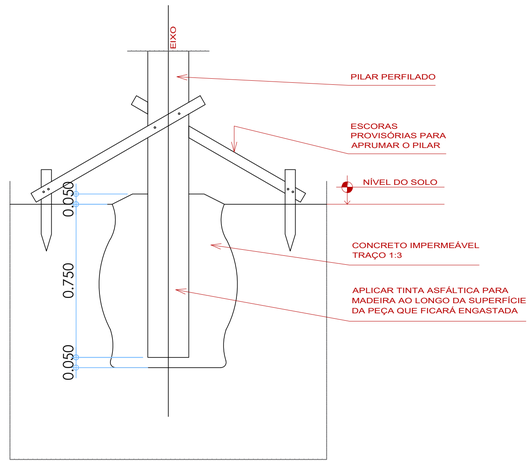

DETALHE 01

CARIMBO DE APROVAÇÃO

ASSOCIAÇÃO MATO-GROSSENSE DOS MUNICÍPIOS
COORDENAÇÃO TÉCNICA E DE PROJETOS

SITE: www.amm.org.br
E-MAIL: centraldeprojetosamm@gmail.com

ADM. NEURILAN FRAGA

INSTITUTO ASSISTENCIAL DE DESENVOLVIMENTO

TIPO DE OBRA:	INSTITUCIONAL	**MODALIDADE:**	CONSTRUÇÃO
OBRA:	CONSTRUÇÃO DA CICLOVIA NA AVENIDA ARAGUAIA		
PROPRIETÁRIO/ CNPJ:	PREFEITURA MUNICIPAL DE ÁGUA BOA CNPJ: 15.023.898/0001-90		
ENDEREÇO:	AVENIDA ARAGUAIA		
AUTOR DO PROJETO: CREA/CAU:	GEISE MEDEIROS SILVA ENG. CIVIL CREA - MT020454		
RESPONSÁVEL TÉCNICO P/ OBRA:			
ASSUNTO: PLANTA BAIXA, PLANTA DE PERFIS, DETALHES DE FIXAÇÃO E FUNDAÇÃO VISTA ISOMÉTRICA TABELA DE RESUMO E FIXAÇÃO	**PROJETO DE ESTRUTURA DE MADEIRA**		

GESTÃO 2015-2016
AMM
Associação Mato-grossense dos Municípios

LOCAL DO ARQUIVO: PROJETOS	**COORDENADAS GEOGRÁFICAS**	**QUADRO DE ÁREAS**	**EST**
DATA DE ENTREGA: 29/05/2017		QUANTIDADE DE PERGOLADOS: 24 UNIDADES	FOLHA Nº
REVISÃO:			01/01
ESCALA: INDICADA			
ART:	**DESENHO:** GEISE MEDEIROS		